BARILAV

LAVEUR BARRIQUES ROTATIF

LAMOUROUX S.A.S. - Siège social
33 Moulin de Gonin - 33540 GORNAC

LAMOUROUX Médoc
Zone d'activité - 33112 SAINT LAURENT DU MÉDOC

Tél. 05 56 61 96 56
Fax 05 56 61 95 63
lamouroux@lamouroux.com

www.lamouroux.com
www.lavilog.com

BARILAV

LAVEUR BARRIQUES ROTATIF

F-LARO-1013

BARILAV

LAVEUR BARRIQUES ROTATIF

En vieillissant dans des conditions optimales, les arômes et la structure du vin évoluent et tendent à s'améliorer. Le vieillissement en barriques complète cette structure et ces arômes grâce aux tanins externes apportés par le bois des barriques.
La qualité de ces apports dépend du bon état de la barrique. Il est dont indispensable d'avoir un outil de nettoyage performant.

LAMOUROUX a mis au point pour vous un nouveau laveur de barrique, révolutionnaire.

Qualité de lavage, gain de temps, confort de travail et sécurité sont les atouts de ce nouveau produit.
Le laveur barriques effectue des lavages selon un protocole définie et personnalisable : étapes de lavage, de rinçage, d'étuvage à la vapeur et de séchage à l'air comprime.
Ces étapes de lavage sont nécessaires pour stériliser l'intérieur de la barrique et détruire tous les ferments renfermés dans les parois internes des douelles de la barrique.

Innovation

- Toutes les étapes du protocole de lavage sont réalisées par le même appareil. Les différents postes de travail sont disposés l'un derrière l'autre le long d'un circuit fermé.

- Automatisation du passage d'une étape de lavage à la suivante suivant cycle choisi.

Résultat > Le montage en rotatif et le mouvement automatisé, permet un travail en temps masqué sur plusieurs barriques.

- Cycle de lavage type défini selon les réglementations et les recommandations des organismes sanitaires.

Résultat > Qualité de lavage garanti.

- Les barriques se situent à hauteur d'homme tout le long du dispositif de lavage, afin de faciliter leur chargement et leur déchargement.

- Réduction de la manutention

Résultat > Réduction des risques d'accident lié à la manutention des barriques. Amélioration de la rapidité des lavages.

- Moyens de guidage et des butées facilitent la mise en place des barriques.

- Grâce à la conception en circuit fermé, un seul opérateur est nécessaire au chargement et au déchargement des barriques sur les moyens de convoyage.

Résultat > Donc gain de temps et économie de personnel.

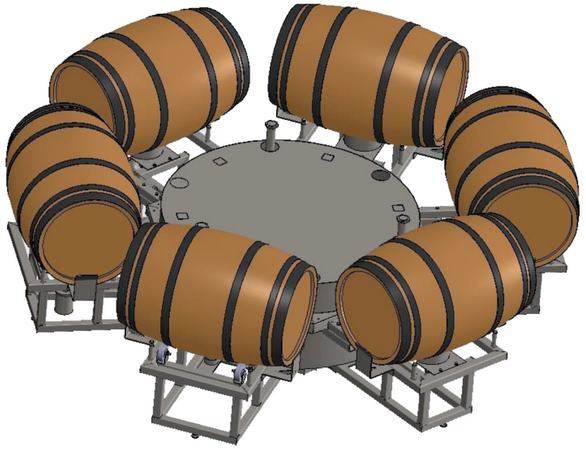

- Lavage de plusieurs barriques en même temps, lavage en continu en chargeant les barriques l'une après l'autre.

- Travail en temps masqué sur plusieurs barriques.

Résultat > Gain de temps. Réduction considérable du temps de monopolisation des barriques. Un grand nombre de barriques peut être lavé en un temps minimum.

- Compacité du dispositif de lavage. Judicieusement pensé. Encombrement réduit au minimul. Avantageusement, les différents postes de travail sont agencés de manière circulaire autour d'un axe central. Donc encombrement minimal.

- Equipement circulaire = encombrement minimal (diamètre de 3 mètres, replié : diamètre de 1,8 mètres).

- Fiabilité et rapidité et l'énergie pneumatique.

Résultat > Equipement compact et performant.

- Protocole de lavage personnalisable, avec réglage des temps possibles aux différents postes et réglages d'injection des fluides.

- Historique des cycles de lavage, comptabilisation du nombre de barriques lavées.

Résultat > Personnalisation et traçabilité.

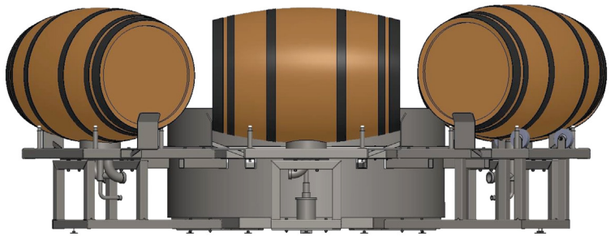

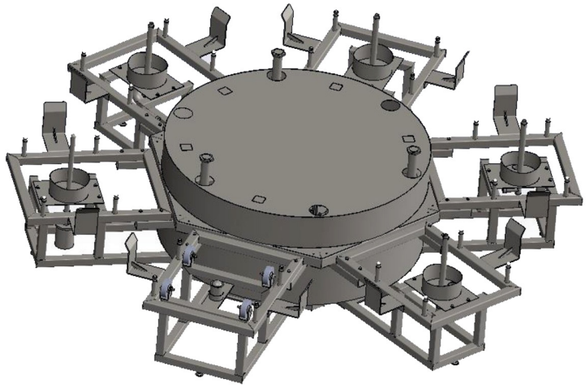

Cycle de lavage

1 barrique de lavée toutes les 4minutes.

- 4 minutes = poste de chargement / ou déchargement
- 4 minutes = poste 1 = lavage HP (km à haute pression) eau chaude ou eau froide
- 4 minutes = poste 2 – injection vapeur
- 4 minutes = poste 3 – injection vapeur
- 4 minutes = poste 4 – injection vapeur 3 minutes + injection eau froide 50 secondes
- 4 minutes = poste 5 – égouttage 3 minutes + séchage air comprimé 1 minute

Option

- Traçabilité de la barrique, avec mise à jour de la base de données LAVILOG, avec le lavage, la date et l'heure, le type de lavage.

- Lecteur RFID ou QR code pour identification de la barrique, mise à jour dans le logiciel de traçabilité LAVILOG sur le cycle de lavage effectué.

- Lecture = reconnaissance de la barrique, mise à jour du logiciel de traçabilité : Date et heure de lavage, Cycle de lavage, Temps de lavage, Fluides introduits et la quantité.